**Стол**

Model: **AK-MB-06**

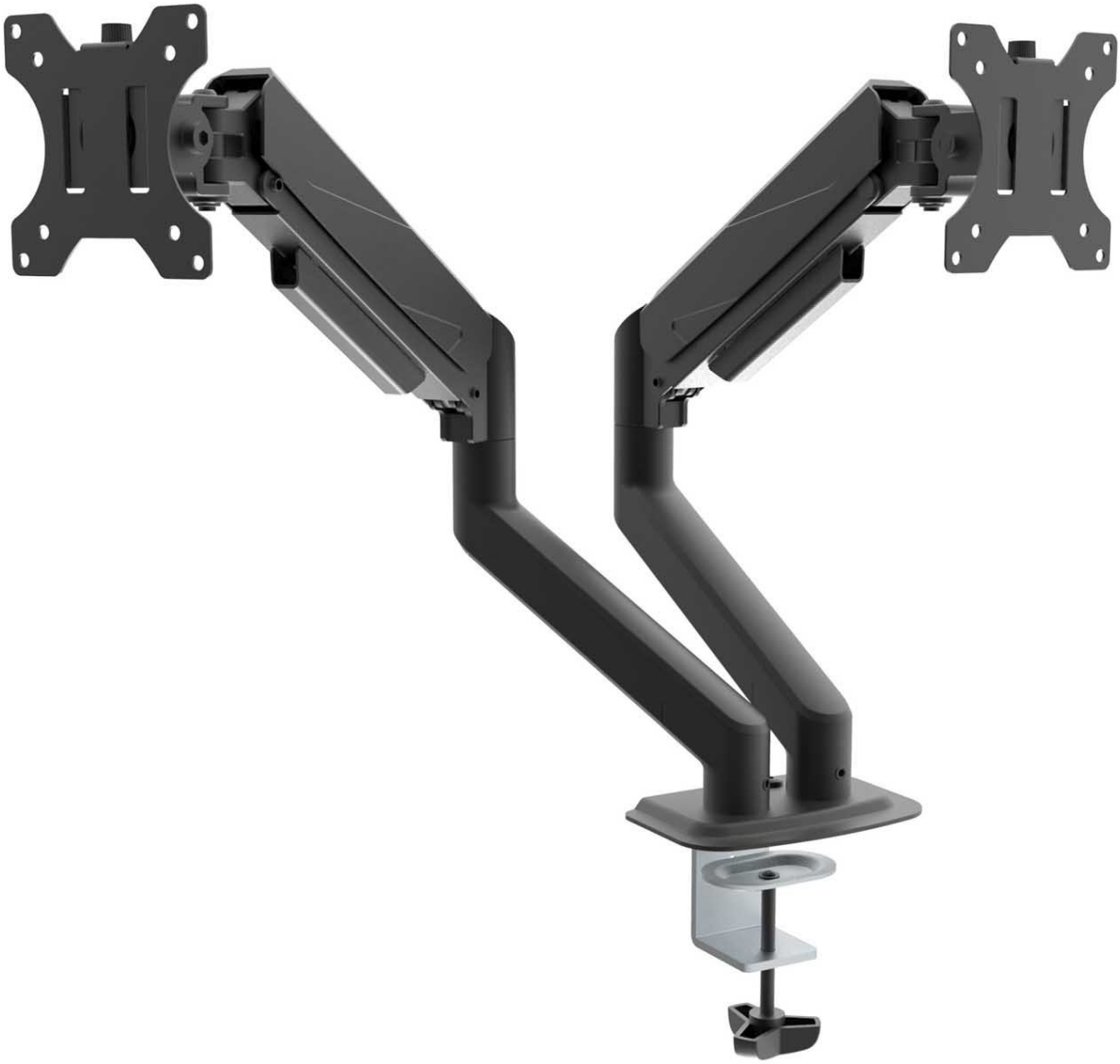

| | |
|---|---|
| Код продукта | AK-MB-06 |
| Тип продукта | Стол |
| Стандарт VESA | 100x100 mm, 75x75 mm |
| Вращение | 360° |
| Înclinație | +90° / -45° |
| Максимальная нагрузка | 2x 10 kg |
| Функция PIVOT | да |
| Размер экрана | 15" - 32" |
| цвет продукта | черный |
| Размер посылки (L x W x H) | 400 x 250 x 250 mm |
| Вес нетто | 3.4 kg |
| Вес брутто | 3.9 kg |
| EAN код | 5901720139771 |
| Гарантия | 24 месяца |

# Описание

**Двухрожковое крепление для газового монитора Akyga® AK-MB-06** - это передовое решение, сочетающее в себе функциональность и элегантный дизайн. Оно идеально подходит для работы в сложных условиях. Благодаря двум независимым кронштейнам крепление позволяет установить два экрана, каждый из которых имеет **максимальный размер до 32 дюймов**, что обеспечивает большую гибкость в конфигурации рабочего места. Система газовых пружин обеспечивает плавную и точную регулировку положения каждого монитора, значительно повышая комфорт пользователя.

## Универсальная система крепления монитора VESA

Крепление для монитора AK-MB-06 оснащено универсальной системой крепления VESA, позволяющей легко устанавливать мониторы с расстоянием между отверстиями **100x100 мм** или **75x75 мм**. Это делает крепление совместимым с большинством современных мониторов, представленных на рынке. Кроме того, крепление непосредственно к столу обеспечивает устойчивость и прочность конструкции, что очень важно для безопасного и длительного использования оборудования.

## Гибкость и удобство

Настольное крепление обладает исключительной гибкостью благодаря двум кронштейнам на газовых пружинах. Каждый кронштейн позволяет независимо регулировать угол **наклона**, **высоту** и **поворот**, обеспечивая идеальное расположение экрана в соответствии с индивидуальными потребностями. **Функция PIVOT** позволяет легко менять ориентацию монитора с альбомной на портретную, что делает его еще более универсальным и удобным в различных рабочих сценариях.

## Стиль и качество сборки

Крепление для монитора сочетает в себе современный дизайн и прочное исполнение. Изготовленное из высококачественных материалов, оно гарантирует долговечность и устойчивость, а эстетичный дизайн идеально впишется в любое современное офисное пространство. **Встроенная система прокладки кабелей** эффективно устраняет беспорядок и путаницу проводов, придавая рабочему месту аккуратный и профессиональный вид.

## Универсальность использования

Крепление AK-MB-06 идеально подходит для различных рабочих сред, от офисов до рабочих мест и дизайн-студий. В домашнем офисе оно позволяет эффективно использовать два монитора, улучшая эргономику и организацию рабочего пространства. В рабочих помещениях, где важны гибкость и экономия пространства, двойные кронштейны позволяют удобно расположить мониторы для разных пользователей. Профессионалы и творческие работники оценят гибкость конфигурации экрана, которая повышает производительность при работе над сложными проектами. Благодаря своей универсальности и функциональности крепление AK-MB-06 значительно повышает комфорт и организацию рабочего пространства в самых разных условиях.