Аксессуары

Model: **AK-CA-44**

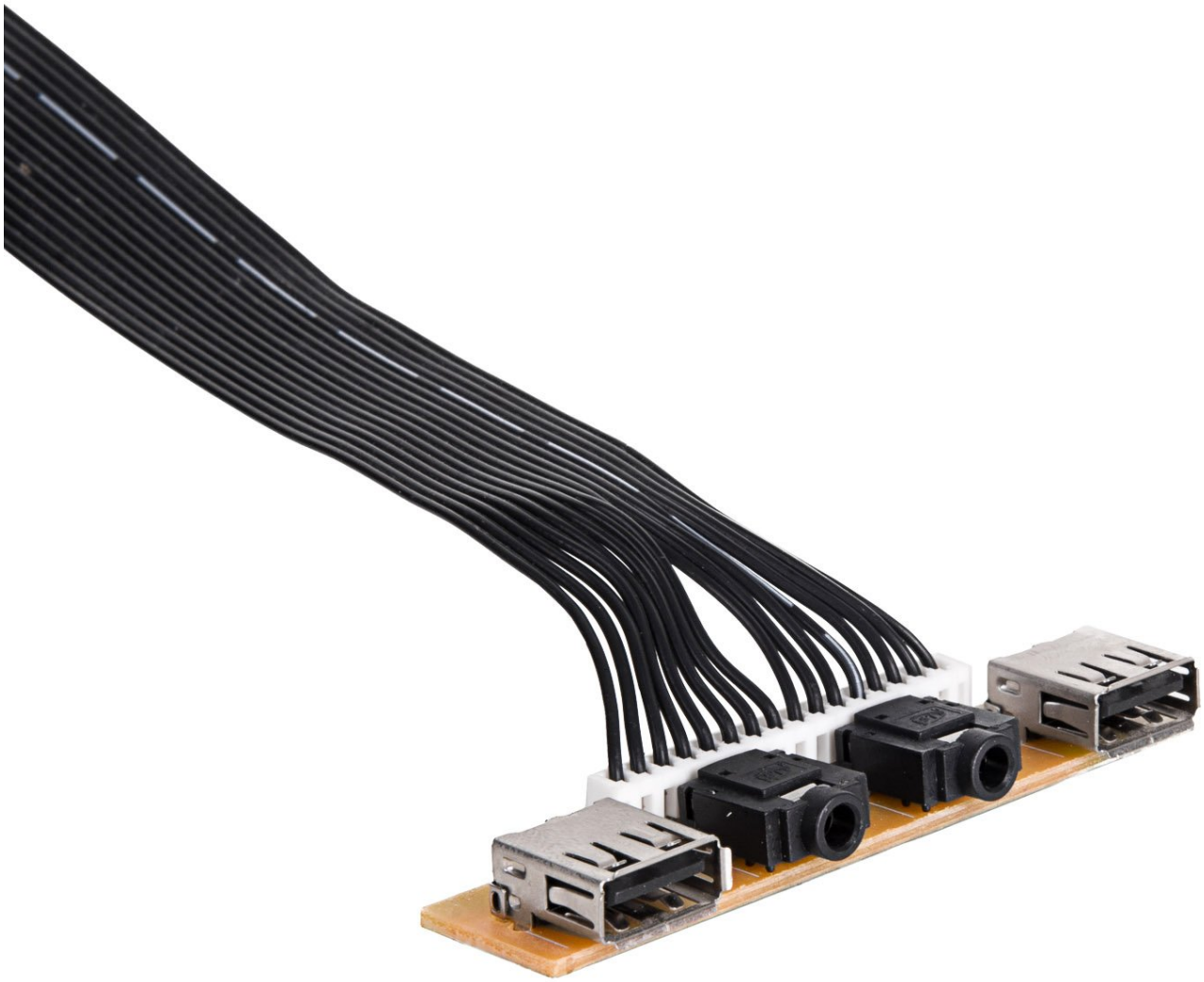

Код продукта	AK-CA-44
Тип продукта	Аксессуары
Количество портов USB 2.0 на передней панели	2 шт
Аудио разъем на передней панели	1 шт
Разъем для микрофона на передней панели	1 шт
Длина кабеля	65 cm
пакет	UniBag
размер продукта (L x W x H)	198 x 140 x 27 mm
Размер посылки (L x W x H)	199 x 141 x 28 mm
Вес нетто	68.9 g
Вес брутто	75.9 g
EAN код	5901720133281
Гарантия	24 месяца

Описание

Передняя панель Akyga® AK-CA-44, предназначенная для установки в корпусах компьютера в качестве сервисной или запасной части, состоит из двух портов USB 2.0, наушников и микрофонных входов. Порт USB 2.0 идеально подходит для подключения беспроводной мыши, клавиатуры, внешнего носителя или других периферийных устройств.
Аудиовходы позволяют подключать колонки или микрофонные наушники. Панель работает в соответствии с системой Audio HD. Длина кабеля 65 см позволяет легко подключать и размещать кабели внутри корпуса.
Панель отлично подходит для замены сломанных деталей, а также в случае необходимости иметь больше портов USB. Это идеальное решение, которое можно использовать в корпусах Akyga Midi Tower.

ЭСКИЗ

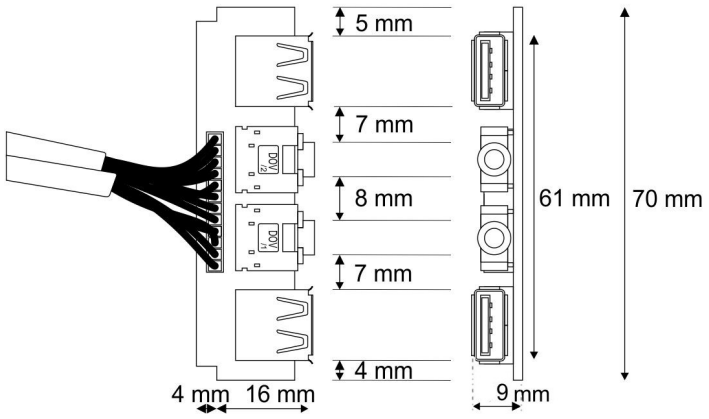
5 mm
7 mm
8 mm
7 mm
4 mm
4 mm
16 mm
61 mm
70 mm
9 mm

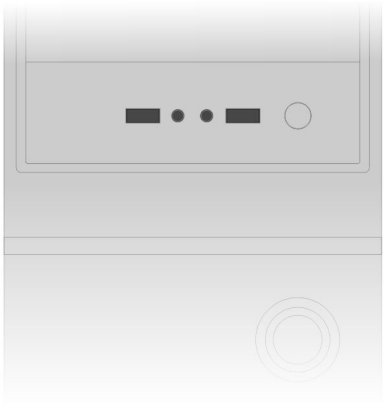

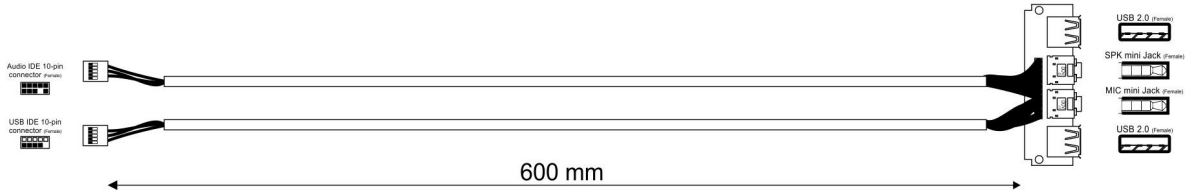
Audio IDE 10-pin connector (Female)
USB IDE 10-pin connector (Female)
USB 2.0 (Female)
SPK mini Jack (Female)
MIC mini Jack (Female)
USB 2.0 (Female)
600 mm