Аксессуары

Model: **AK-CA-18**

Код продукта	AK-CA-18
Тип продукта	Аксессуары
Количество USB 3.0 порта на передней панели	1 шт
Количество портов USB 2.0 на передней панели	1 шт
Аудио разъем на передней панели	1 шт
Разъем для микрофона на передней панели	1 шт
Длина кабеля	65 cm
пакет	UniBag
размер продукта (L x W x H)	160 x 160 x 25 mm
Размер посылки (L x W x H)	260 x 175 x 30 mm
Вес нетто	79.5 g
Вес брутто	89.8 g
EAN код	5901720131454
Гарантия	24 месяца

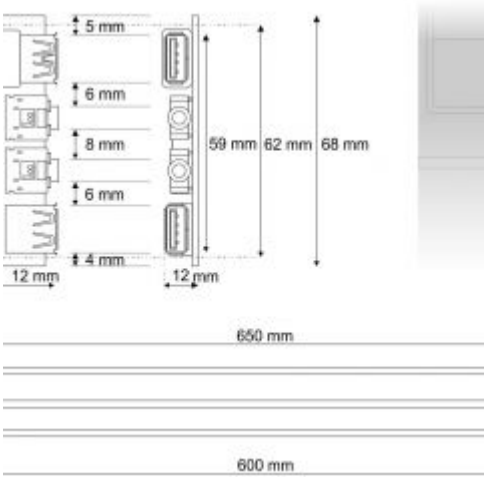

Описание

Среди аксессуаров на предложение Akyga® съемная передняя панель AK-CA-18, который является частью службы, совместимой с несколькими корпусами компьютера.
Продукт имеет два USB 3.0 и 2.0. USB 3.0 является универсальным разъемом, чтобы гарантировать до десяти раз более высокой скорости передачи данных между компьютером и внешним устройством. С портами вы можете быстро передавать данные, например, на флэш-накопителе USB для копирования фотографий с камеры, подключить мышь или принтер. Кроме того, панель состоит из аудио входа для подключения колонок или наушников и входа микрофона. Панель работает в совместимости с HD Audio. Трубка 65 см.
Большая панель заменит сломанную деталь, также будет работать в случае необходимости изменить порт стандарта 2.0 порта 3,0. Он идеально подходит как можно для использования в корпусах Akyga типа Midi Tower.
Данный продукт соответствует требованиям и в соответствии с директивами и соответствия ЕС. Продукт упакован в пакет типа стандартизированного Unibag.
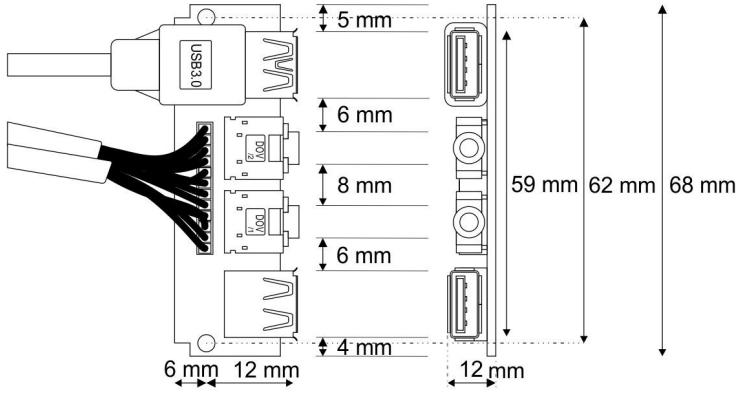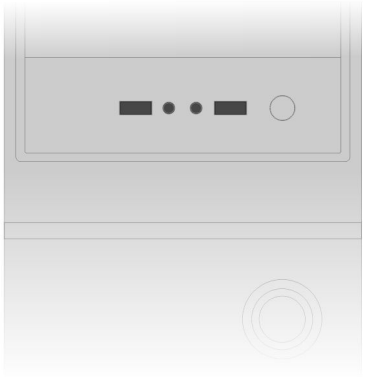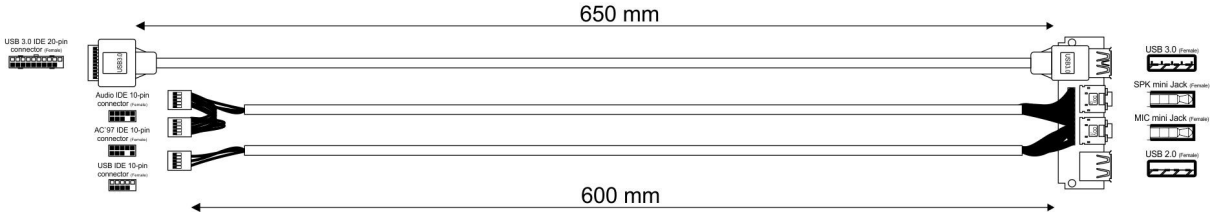
эскиз